Eyes have Ears

Boitier Interface Interface lunette unifié

Harwdare

- Ebyte E32-868T30D 868 MHz Lora SX1276 Module RF Longue portée
- ESP32 NodeMCU Module WLAN WiFi Development Board
- Lunette vision tête haute Optivent ORA-02 ou Altitude EyeWear AR1
- Antenne 868MHz 7dbi
- Alimentation 5v type batterie 18650

Schéma de câblage

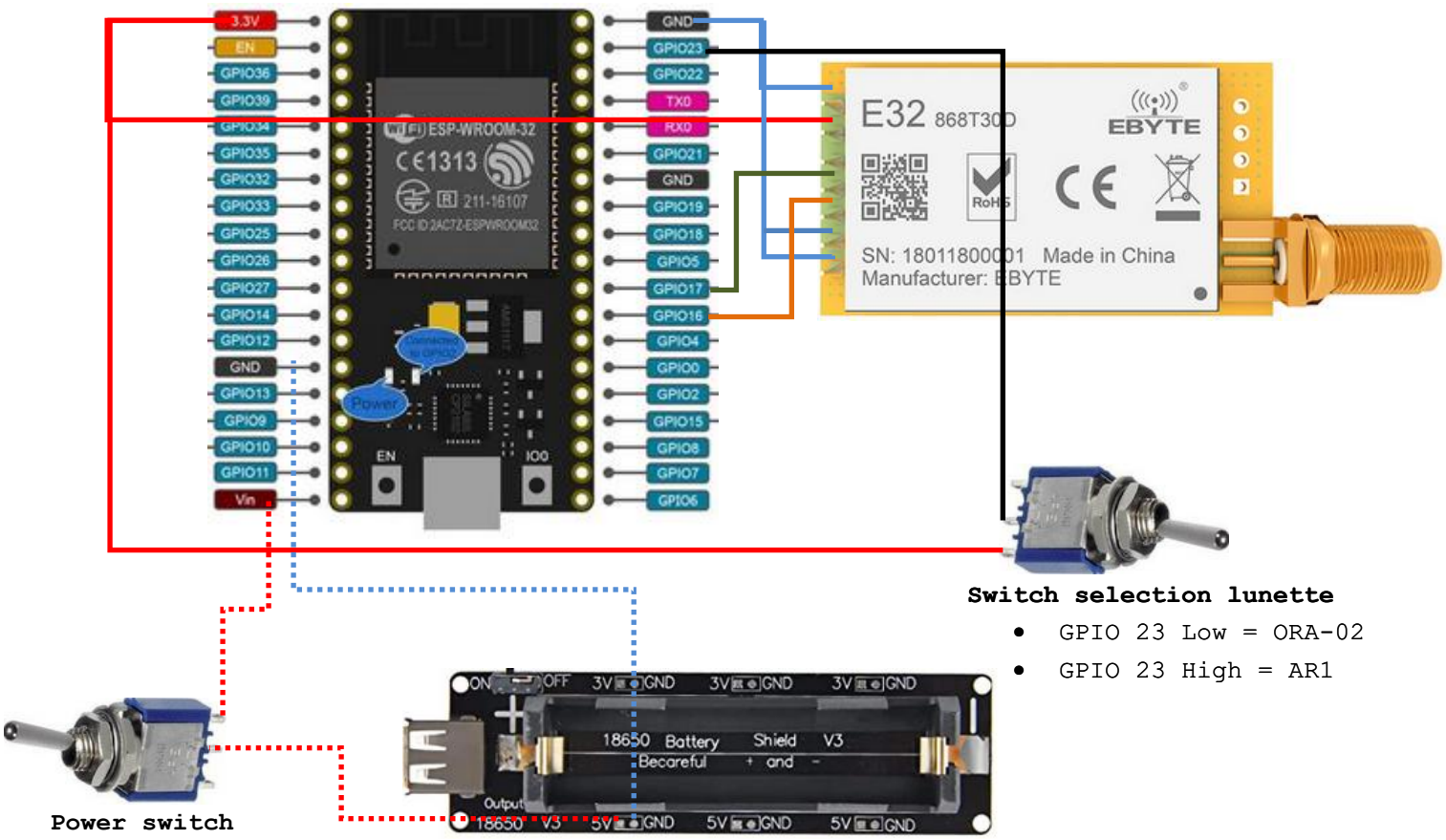

Switch selection lunette

- GPIO 23 Low = ORA-02
- GPIO 23 High = AR1

Power switch

Software

EyeHaveEar-Boitier-Interface-lunette-unifi_-V01.00.00.ino